Organigramm

DER EXEKUTIVE UND VERWALTUNG
DER POLITISCHEN GEMEINDE DIELSDORF

GEMEINDE DIELSDORF

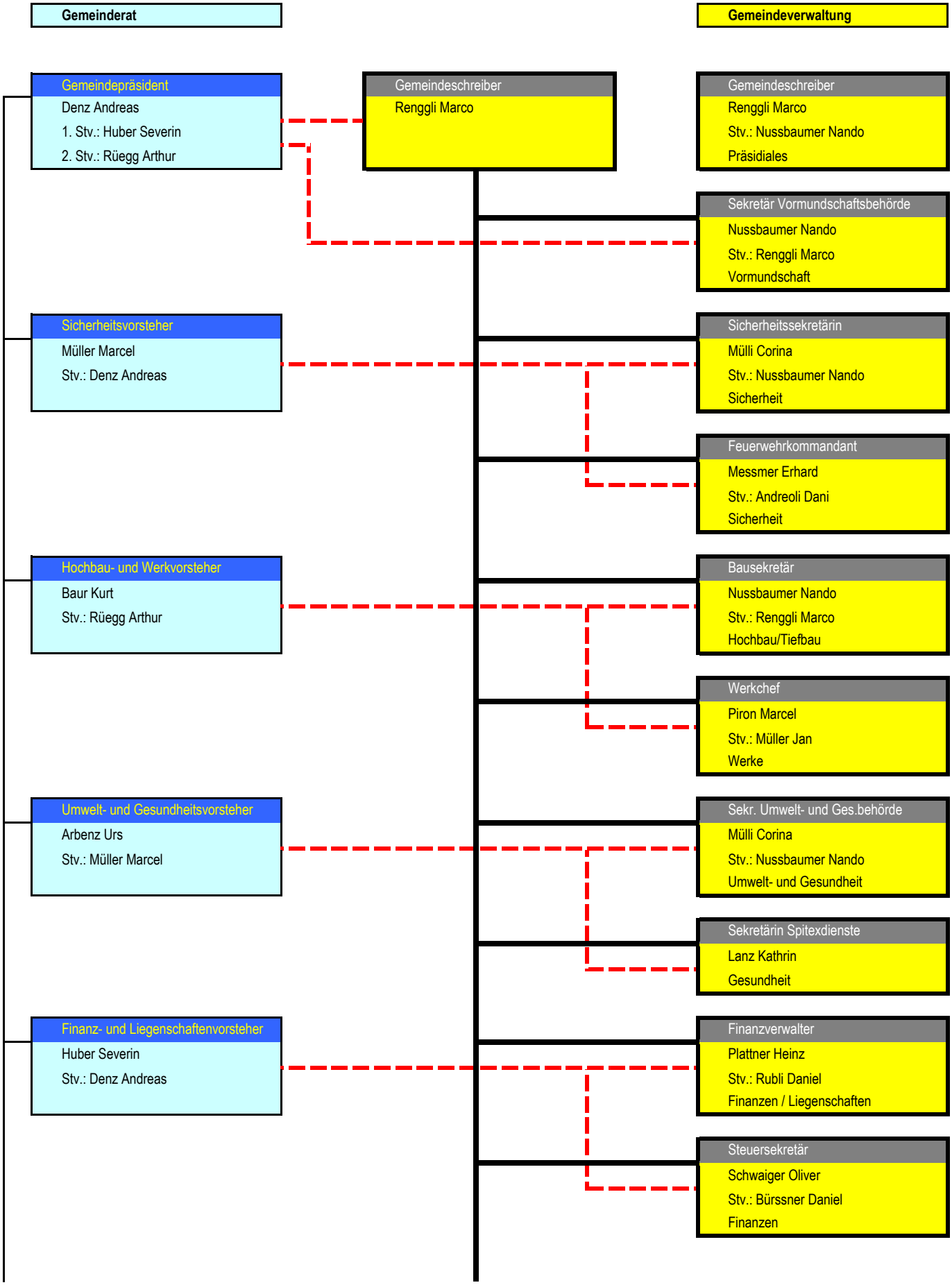

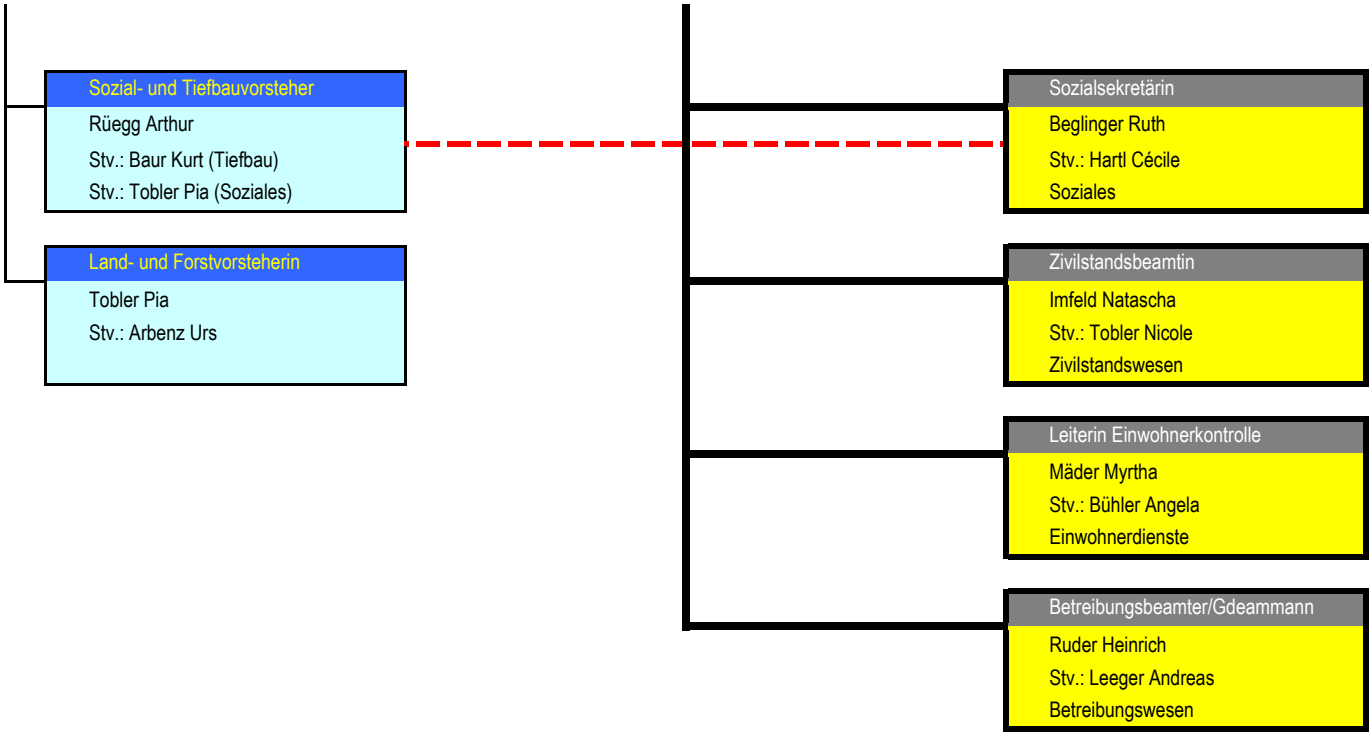
Sozial- und Tiefbauvorsteher
Rüegg Arthur
Stv.: Baur Kurt (Tiefbau)
Stv.: Tobler Pia (Soziales)
Land- und Forstvorsteherin
Tobler Pia
Stv.: Arbenz Urs
Sozialsekretärin
Beglinger Ruth
Stv.: Hartl Cécile
Soziales
Zivilstandsbeamtin
Imfeld Natascha
Stv.: Tobler Nicole
Zivilstandswesen
Leiterin Einwohnerkontrolle
Mäder Myrtha
Stv.: Bühler Angela
Einwohnerdienste
Betreibungsbeamter/Gdeammann
Ruder Heinrich
Stv.: Leeger Andreas
Betreibungswesen